品番	表面材	W	H
MP-101	ループクロス	1200	2100
MP-102	ループクロス	1200	1800
MP-103	ループクロス	900	2100
MP-104	ループクロス	900	1800
MP-105	ループクロス	900	1200
MP-106	ループクロス	600	1200
MP-107	ループクロス	900	900
MP-108	ループクロス	600	900
MP-109	ループクロス	300	900
MP-110	ループクロス	600	600
MP-111	ループクロス	300	600

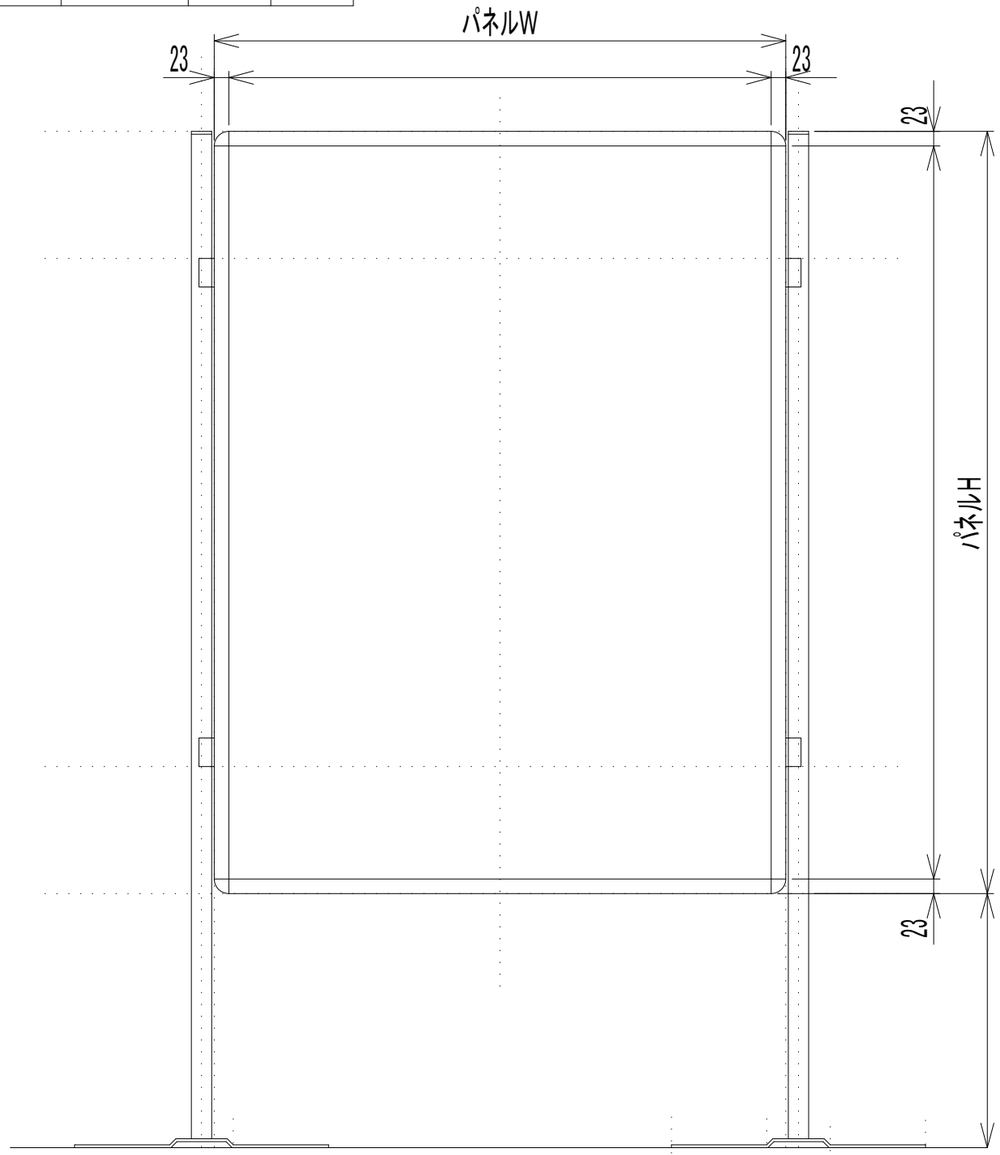

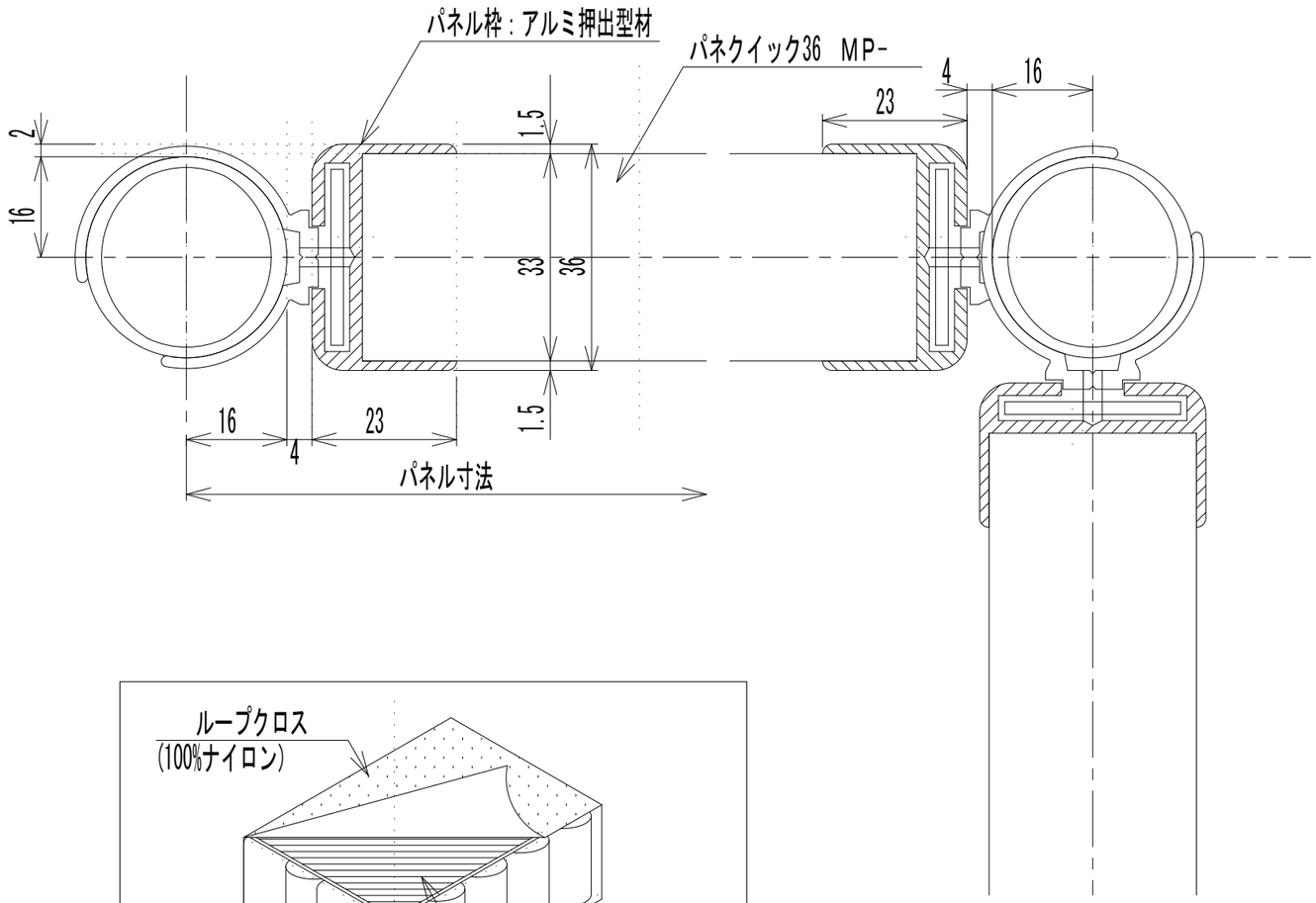

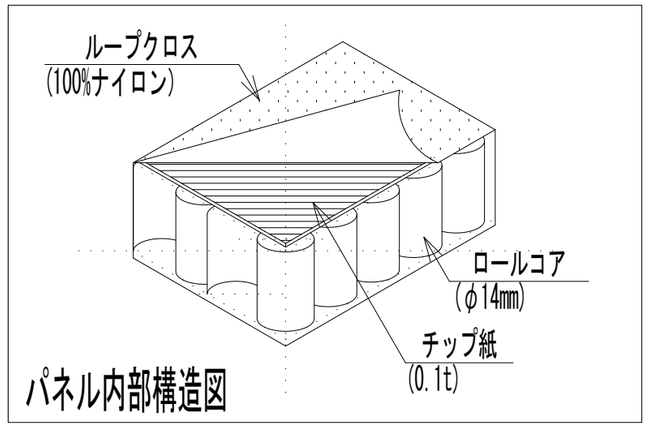

名称	パネクイック36　マジックボード MP
図面番号	KN1-P99-904

Nichigaku